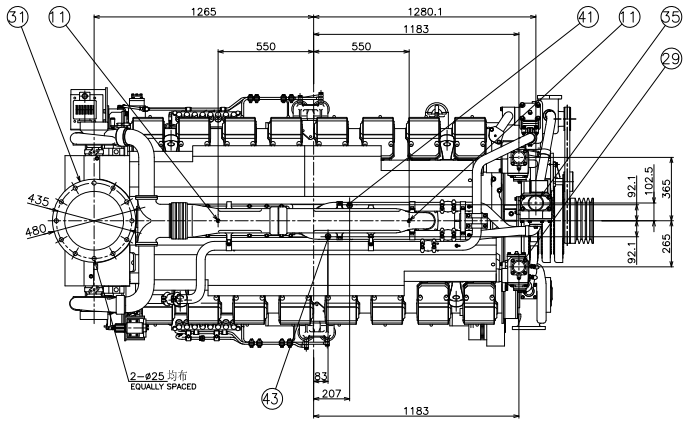

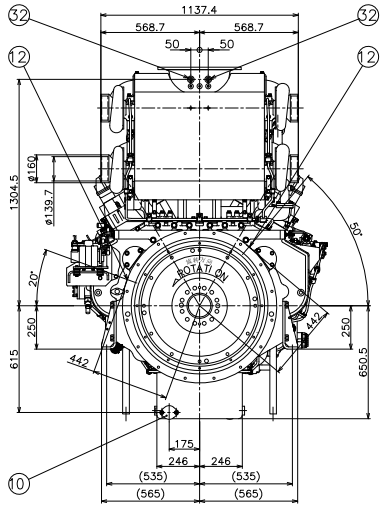

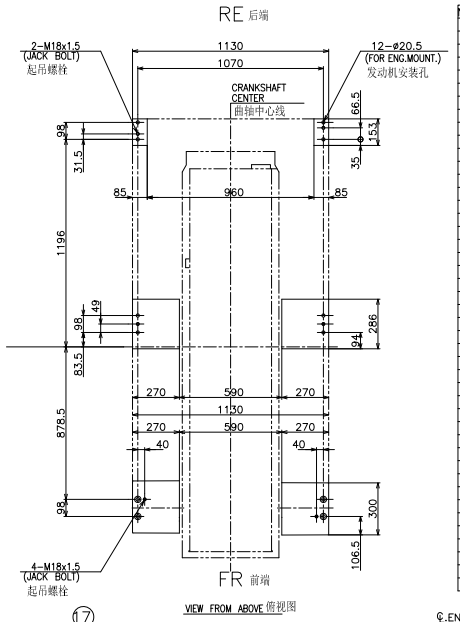

NO.序号	PARTS NANE 件名	SIZE规格	REF. 参考图号
1	FLYWHEEL & HOUSING 飞轮及飞轮壳		38H96-21001
2	OIL PRESS. GAGE UNIT JOINT 机油压力表接口	Rc1/8	38H96-01001
3	OIL PRESS. SWITCH JOINT 机油压力开关接口	Rc1/8	
4	OIL PRESS. SWITCH JOINT 机油压力开关接口	Rc3/8	
5	THERMOMETER UNIT JOINT 温度表接口	Rc1/2	
6	THERMOSWITCH JOINT 温度开关接口	Rc1/2	
7	OIL PAN (A) JOINT 油底壳接口 (A)	M16x1.5	
8	OIL PAN (B) JOINT 油底壳接口 (B)	M20x1.5	
9	OIL PAN (C) JOINT 油底壳接口 (C)	M36x1.5	
10	OIL PAN (D) JOINT 油底壳接口 (D)		
11	AIR PRESS. GAGE JOINT 空气压力计接口	Rc1/8	
12	PICKUP JOINT 转速传感器接口	UNF5/8-18	38H96-01001
13	GOVERNOR 调速器		
14	FUEL INLET PIPE JOINT 燃油进油管接口	Rc3/4	38H96-01001
15	FUEL RETURN PIPE JOINT 燃油回油管接口	Rc3/4	38H96-01001
16	FUEL FILTER 燃油滤清器		
17	FUEL PRESS.SWITCH JOINT 燃油压力开关接口	M14x1.5	38H96-01001
18	FUEL PRESS.SWITCH JOINT 燃油压力开关接口	Rc3/8	38H96-01001
19	FUEL INJECTION PUMP 高压油泵		
20	OIL OUTLET JOINT(TO EXTERMAL O/C) 机油出油管接口	Rc1	38H96-01001
21	OIL INLET JOINT(FROM EXTERMAL O/C) 机油进油管接口	Rc1	38H96-01001
22	OIL FILLER 机油滤清器		
23	OIL LEVEL GAGE 油尺		
24	OIL FULL-FLOW FILTER 机油全流滤清器		
25	OIL BY-PASS FILTER 机油旁通滤清器		
26	OIL FILTER ALARM SWITCH 机油滤清器报警开关		38H96-01001
27	BREATHER 呼吸器		38H96-43001
28	WATER INLET PIPE JOINT(J/W) 进水管接口(J/W)	90A	38H96-01001
29	WATER OUTLET PIPE JOINT(J/W) 出水管接口(J/W)		38H96-01001
30	WATER DRAIN COCK 放水开关		
31	EXHAUST FLANGE 排气法兰	350A	
32	THERMOMETER.EXJOINT 排气温度表接口	G3/4	38H96-01001
33	STOP SOLENOID 停车电磁机		
34	WATER INLET PIPE JOINT(A/C) 进水管接口 (A/C)		38H96-01001
35	WATER OUTLET PIPE JOINT(A/C) 出水管接口 (A/C)	ø89.1	
36	WATER HEATER INLET JOINT 加热水进水管接口	Rc1	
37	WATER HEATER OUTLET JOINT 加热水出水管接口	Rc1	38H96-01001
38	FRONT ACCESORY DRIVE 前侧传动附件		38H96-25001
39	OILPAN (E)JOINT 油底壳接口 (E)	Rc3/4	38H96-01001
40	W/H INLET JOINT(FR I/C) 进水管接口 (前/C)	Rc1/2	
41	W/H OUTLET JOINT(FR I/C) 出水管接口 (前/C)	Rc1/2	
42	W/H INLET JOINT(RE I/C) 进水管接口 (后/C)	Rc1/2	
43	W/H OUTLET JOINT(RE I/C) 出水管接口 (后/C)	Rc1/2	
44	OIL INLET JOINT(FROM OIL PRIMING PUMP) 机油增油泵接口	Rc3/4	38H96-01081

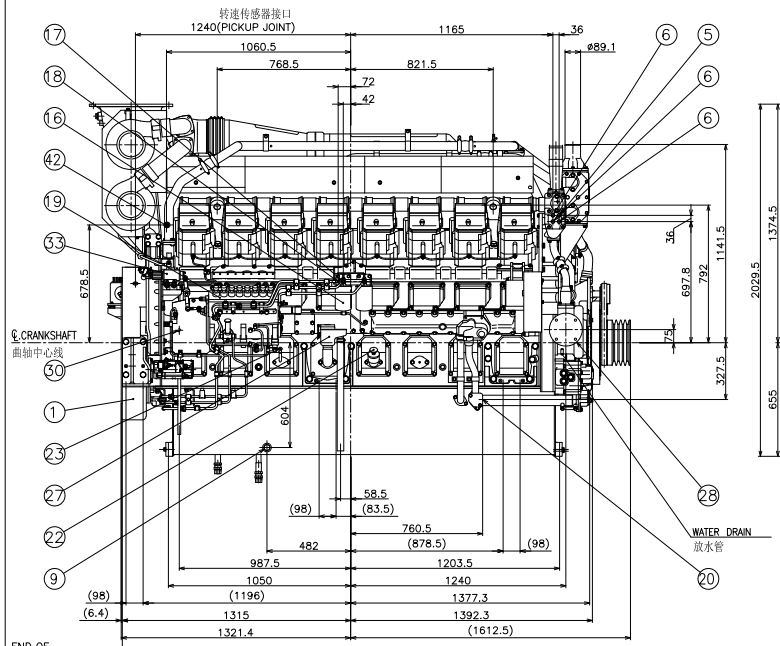

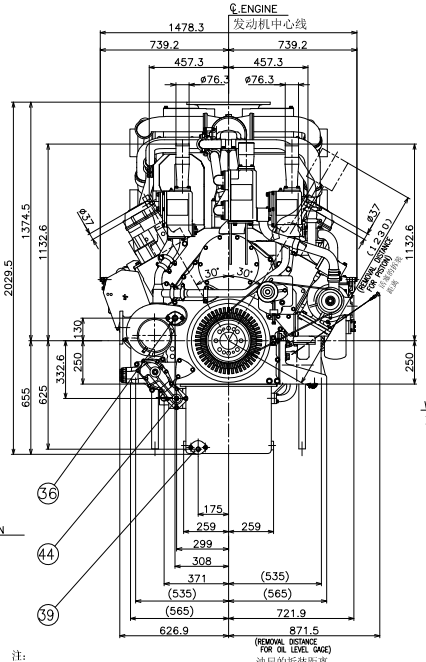

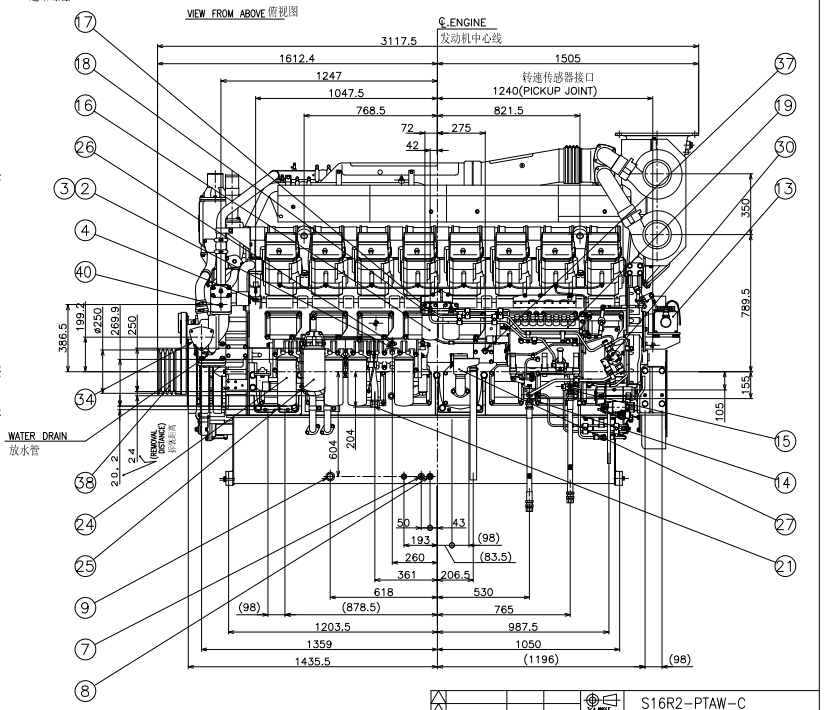

注：

（1）本图是S16R2-PTAW-C不带风扇外形图。

（2）本机型转速为1500r/min，增压器型号MHIET TD13M-40QRC-34。

（3）本机型需配备水加热器。

（4）本机型采用电子调速器（WoodWard PROACT）。

（5）安装支架底面与曲轴中心距离为250mm。

NOTES

(1)THIS DRAWING SHOWS S16R2-PTAW-C WITHOUT FAN.

(2)THIS TURBOCHARGER IS MHIET TD13M-40QRC-34 FOR 1500min⁻¹ SPEC.

(3) THIS ENGINE NEEDS WATER HEATER.

(4)THE GOVERNOR ON THIS DRAWING IS ELECTRIC GOVERNOR(W/W PROACT).

(5)THIS MOUNTING HEIGHT FROM THE CRANKSHAFT CENTER IS 250mm.

W/C

CHG 标准	EQ-NO 工令	DATE	CHK	比例 SCALE
APPD 批准	井 干	CHK 审核	陈少林	DRN 制图 刘晓明 2018.11.11

ISO, BRIEF PROJECTION 第三角法

1 : 10

S16R2-PTAW-C
DIESEL ENGINE 柴 油 机

上海菱重发动机有限公司
SHANGHAI MHI ENGINE CO.,LTD.

图面番号 DRAWING NO. 38H96-00201

A0

1 初期 2 初期修正 3 第2次修正 4 第3次修正 5 第4次修正 6 第5次修正