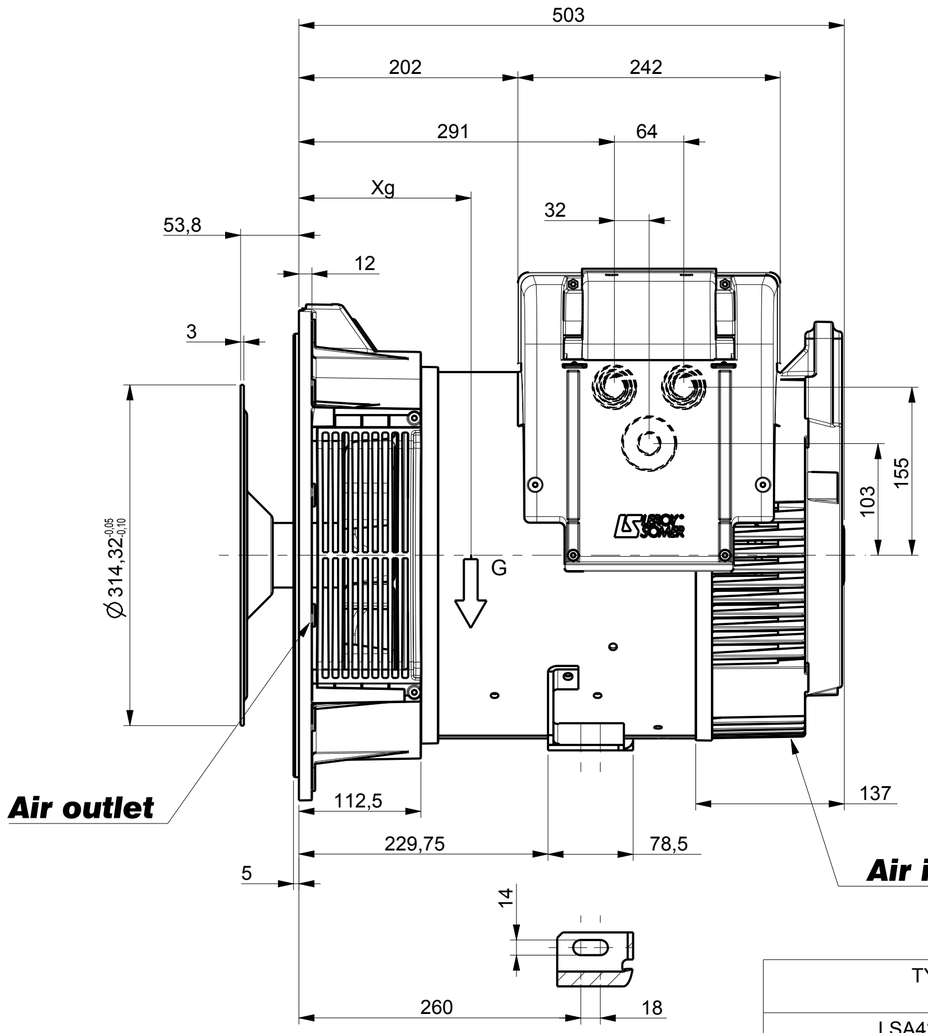


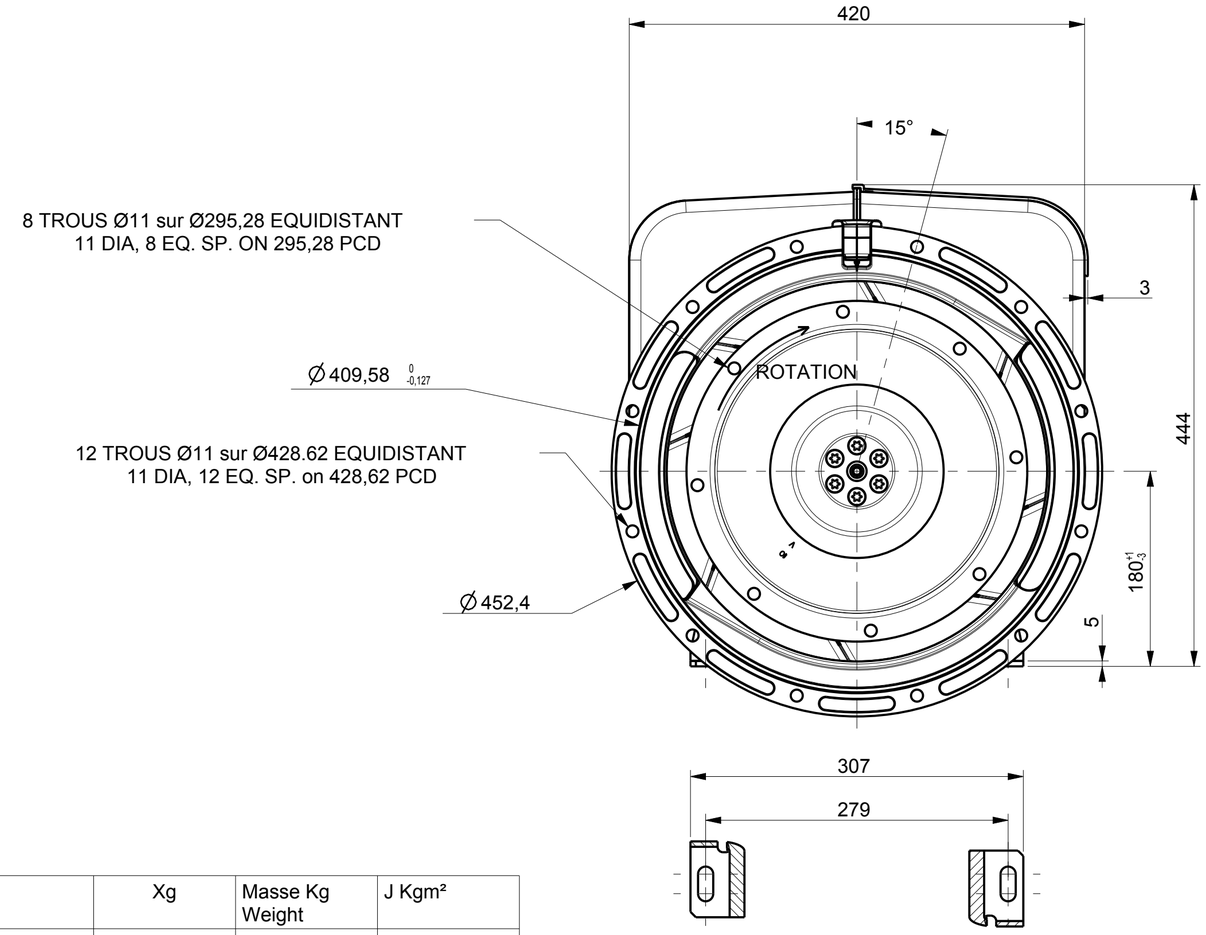


| TYPE | Xg | Masse Kg Weight | J Kgm² |
|---|---|---|---|
| LSA423 VS1 | 237 | 116 | 0,2363 |
| LSA423 VS2 | 242 | 121 | 0,2491 |
| LSA423 VS3 | 252 | 132 | 0,2746 |

Sortie des cables Gauche vue bout d'arbre en STD
Acces regulateur Droite vue bout d'arbre en STD
Output power on left hand side view DE standard
Access to regulator on right hand side view DE standard

Pre percage Ø21 Ø25 Ø32 Ø40 Ø50
Predrilling

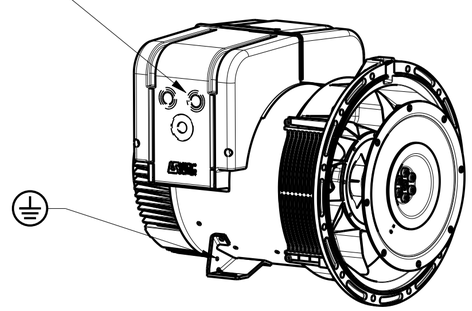

ECHELLE 0,125

Acces regulateur
Access to regulator

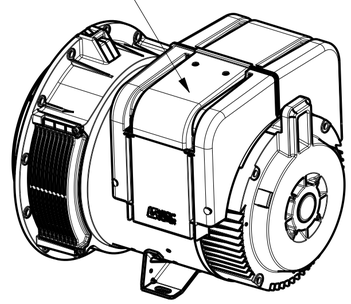

ECHELLE 0,125

| INDICE | DATE | NATURE DE LA MODIFICATION | N° C.T. | NOM | VERIF B.E. | VERIF METH |
|---|---|---|---|---|---|---|
| - | - | - | - | - | - | - |
| - | - | - | - | - | - | - |
| - | - | - | - | - | - | - |
| a | X | X | 11-182 | X | X | X |

Tolerances generales: - generale
Etats de surfaces (NFE 05-016) Ra:- partout sauf indications

Ref: -
Echelle 0,250
Obs: SAE 3 - 10 H=180
Machine: ALTERNATEUR ALTERNATOR LSA423 VS1 & 2 & 3

Matiere:
Modele de base: -
Variante: -
Designation: ENCOMBREMENT
OUTLINE

Composant: -
Compose: -
LEROY SOMER
MOTEURS LEROY-SOMER
16015 ANGOULEME - FRANCE

Dessine: Broussard
Verifie:
Date: 30/06/11
Verif methodes

A2 LSA423-8-014 a

CE DESSIN, PROPRIETE EXCLUSIVE DE NOTRE SOCIETE EST STRICTEMENT CONFIDENTIEL. IL NE PEUT ETRE COMMUNIQUE, COPIE OU REPRODUIT SANS NOTRE AUTORISATION ECRITE.