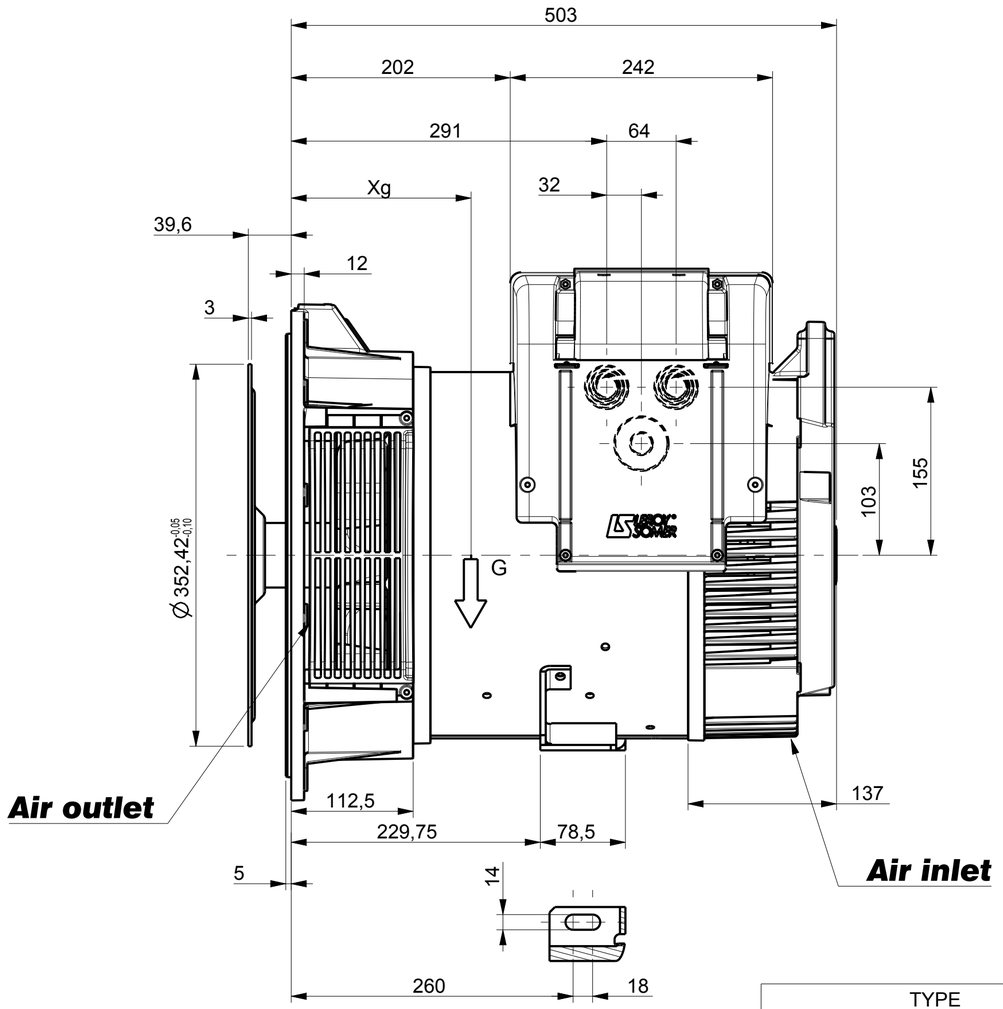

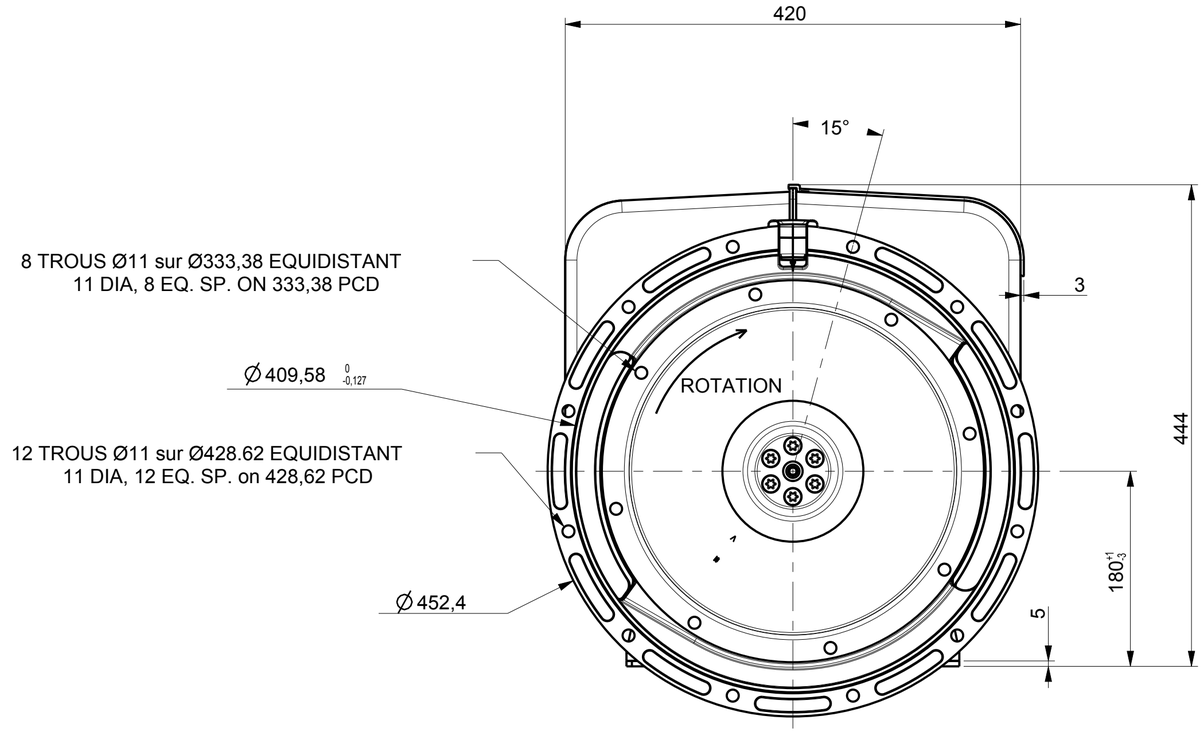

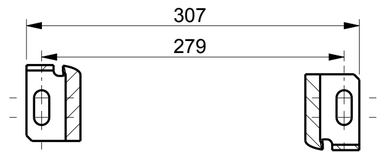

TYPE	Xg	Masse Kg Weight	J Kgm²
LSA423 VS1	237	116	0,2483
LSA423 VS2	242	121	0,2611
LSA423 VS3	252	132	0,2866

Sortie des cables Gauche vue bout d'arbre en STD
Acces regulateur Droite vue bout d'arbre en STD
Output power on left hand side view DE standard
Access to regulator on right hand side view DE standard

Pre percage Ø21 Ø25 Ø32 Ø40 Ø50
Predrilling

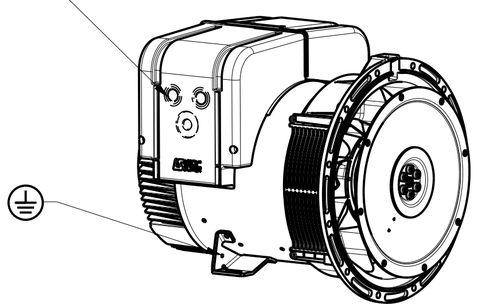

ECHELLE 0,125

Acces regulateur
Access to regulator

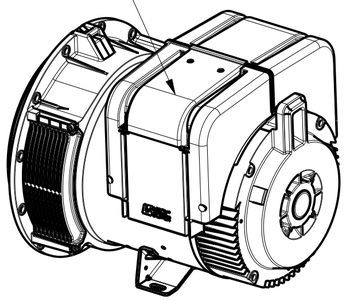

ECHELLE 0,125

INDICE	DATE	NATURE DE LA MODIFICATION	N° C.T.	NOM	VERIF B.E.	VERIF METH
-	-	-	-	-	-	-
-	-	-	-	-	-	-
-	-	-	-	-	-	-
a	X	X	11-182	X	X	X

Tolerances generales: - generale
Etats de surfaces (NFE 05-016) Ra:- partout sauf indications

Ref: -
Obs: SAE 3 - 11 1/2 H=180
Echelle 0,250
Machine: ALTERNATEUR ALTERNATOR LSA423 VS1 & 2 & 3

Matiere:
Modele de base: -
Variante: -
Designation: ENCOMBREMENT OUTLINE

Composant: -
Compose: -
LEROY SOMER — MOTEURS LEROY-SOMER 16015 ANGOULEME - FRANCE

Dessine: Broussard
Verifie:
Date: 30/06/11
Verif methodes

A2 LSA423-8-003 a

CE DESSIN, PROPRIETE EXCLUSIVE DE NOTRE SOCIETE EST STRICTEMENT CONFIDENTIEL. IL NE PEUT ETRE COMMUNIQUE, COPIE OU REPRODUIT SANS NOTRE AUTORISATION ECRITE.