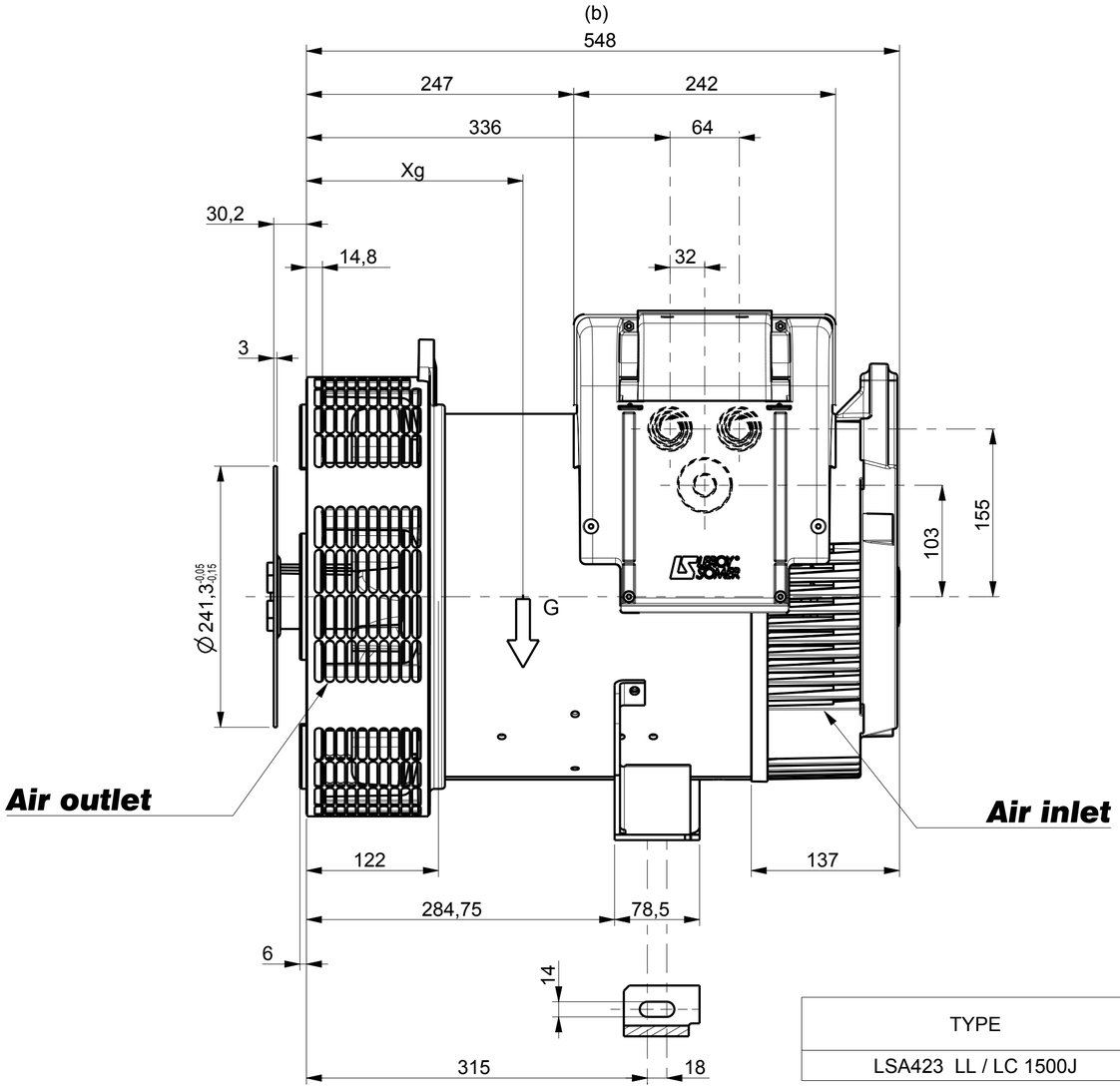

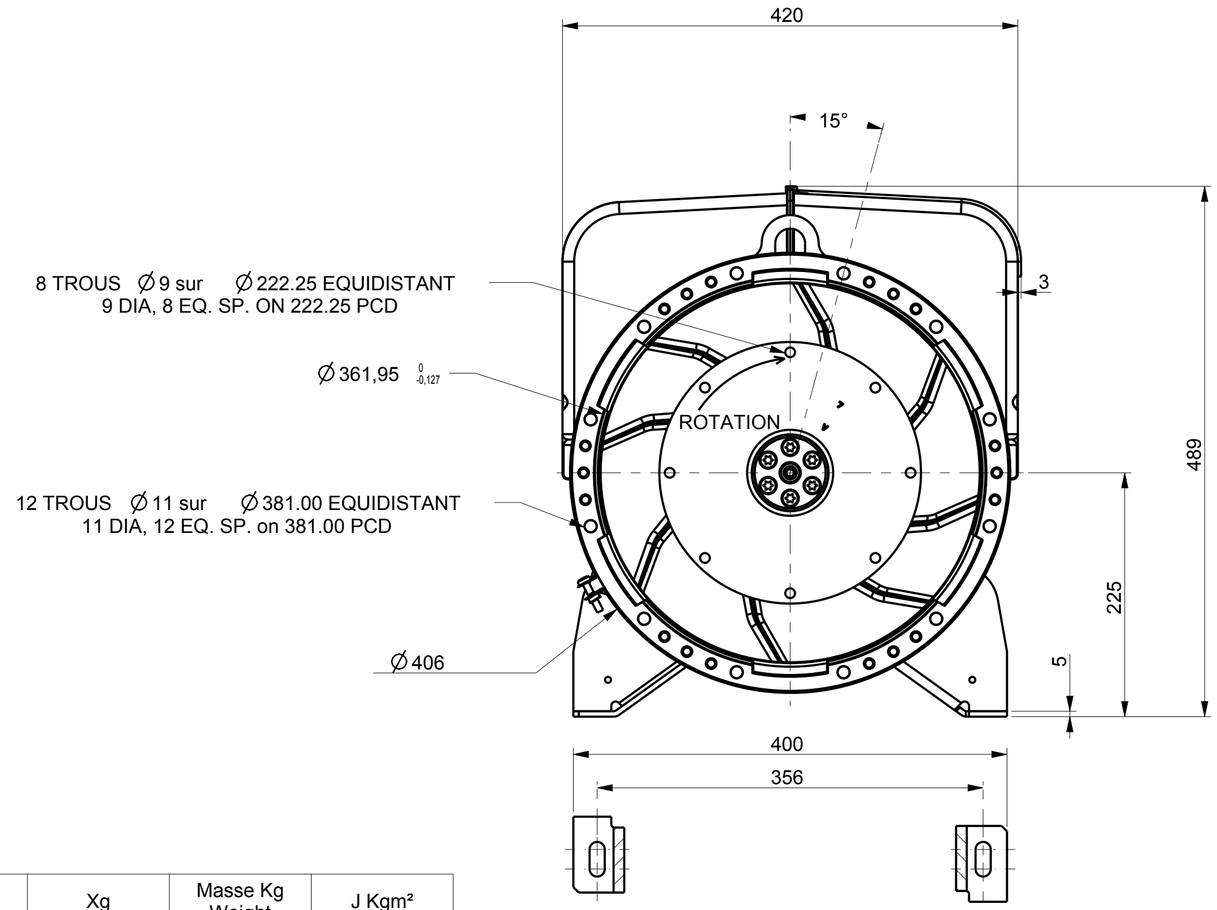

TYPE	Xg	Masse Kg Weight	J Kgm²
LSA423 LL / LC 1500J	275	156	0.317

Pre percage Ø21 Ø25 Ø32 Ø40 Ø50
Predrilling

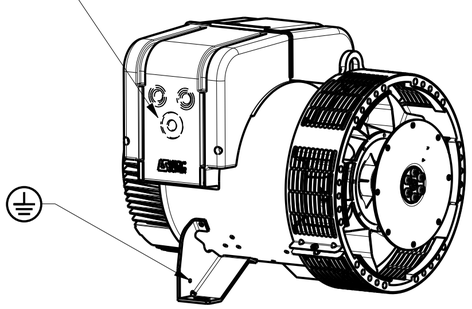

ECHELLE 0,125

Acces regulateur
Access to regulator

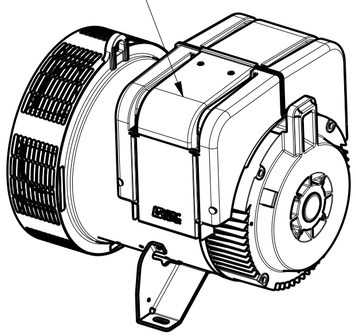

ECHELLE 0,125

Sortie des cables Gauche vue bout d'arbre en STD
Acces regulateur Droite vue bout d'arbre en STD
Output power on left hand side view DE standard
Access to regulator on right hand side view DE standard

INDICE	DATE	NATURE DE LA MODIFICATION	N° C.T.	NOM	VERIF B.E.	VERIF METH
-	-	-	-	-	-	-
-	-	-	-	-	-	-
b	14/12/2011	cote 546 ==> 548	11-586	JMD		
a	X	X	11-563	X	X	X

Tolerances generales: - generale
Etats de surfaces (NFE 05-016) Ra:- partout sauf indications

Ref: -
Echelle 0,250
Machine: ALTERNATEUR ALTERNATOR LSA423 LL / LC 1500J

Obs: SAE 4 - 7 1/2 H=225

Matiere:
Modele de base: -
Variante: -
Designation: ENCOMBREMENT MAIN DIMENSIONS

Composant: -
Compose: -

LEROY SOMER
MOTEURS LEROY-SOMER
16015 ANGOULEME - FRANCE

Dessine: S.Dagois
Verifie: Ph B
Date: 02.12.2011
Verif methodes
SM
02/12/2011

A2 LSA423-8-099 B

CE DESSIN, PROPRIETE EXCLUSIVE DE NOTRE SOCIETE EST STRICTEMENT CONFIDENTIEL. IL NE PEUT ETRE COMMUNIQUE, COPIE OU REPRODUIT SANS NOTRE AUTORISATION ECRITE.